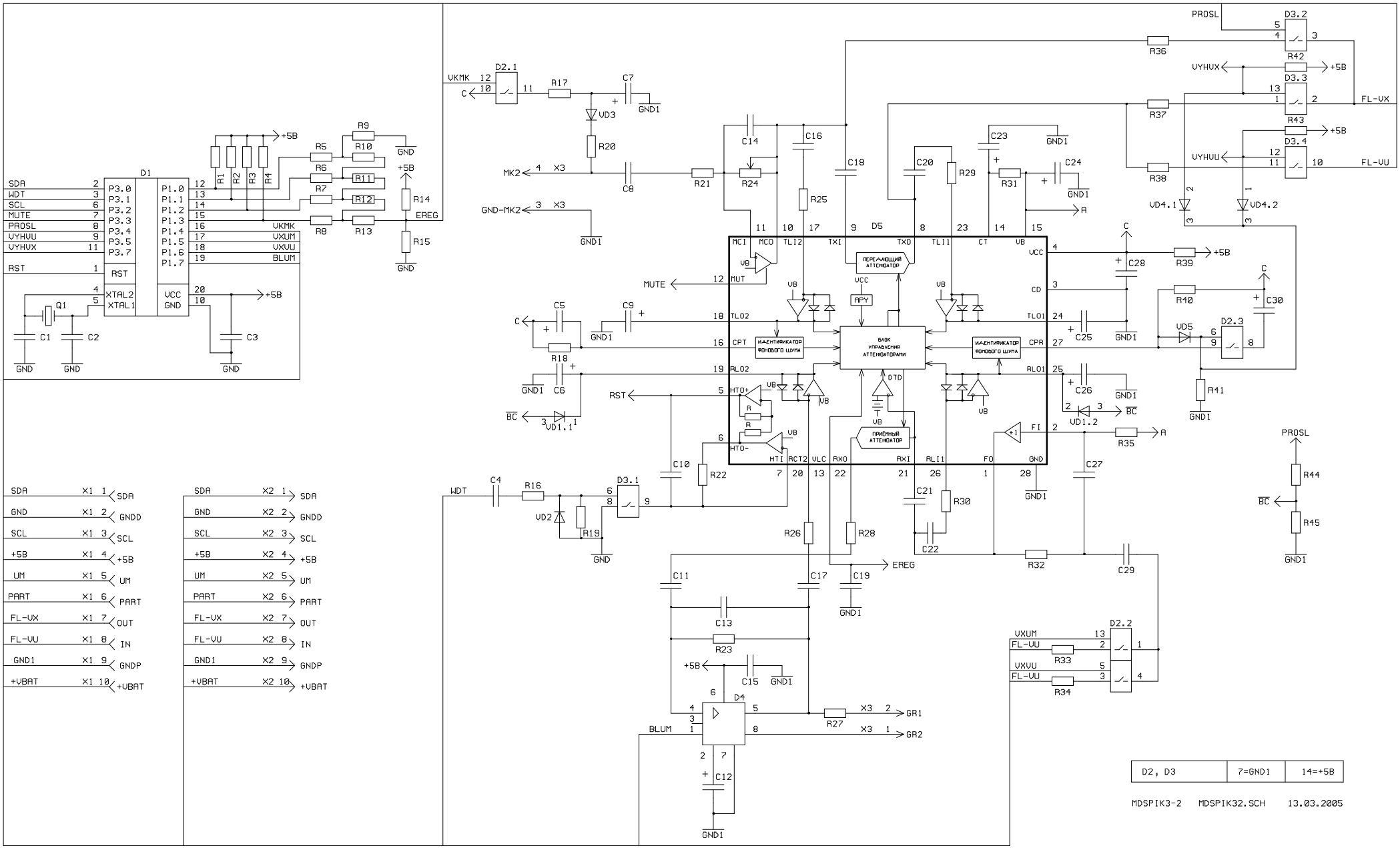
D1
SDA
WDT
SCL
MUTE
PROSL
VYHVU
VYHVX
RST
P3.0
P3.1
P3.2
P3.3
P3.4
P3.5
P3.7
P1.0
P1.1
P1.2
P1.3
P1.4
P1.5
P1.6
P1.7
XTAL2
XTAL1
VCC
GND
VKMK
VXUM
VXVU
BLUM
+5B
EREG
GND
D2.1
D3.1
D3.2
D3.3
D3.4
D2.2
D2.3
D4
D5
MK2
GND-MK2
X3
VD1.1
VD1.2
VD2
VD3
VD4.1
VD4.2
VD5
GND1
GNDD
GNDP
+VBAT
UM
PART
FL-VX
FL-VU
OUT
IN
GR1
GR2
ПЕРЕДАЮЩИЙ АТТЕНЮАТОР
ИДЕНТИФИКАТОР ФОНОВОГО ШУМА
БЛОК УПРАВЛЕНИЯ АТТЕНЮАТОРАМИ
ПРИЁМНЫЙ АТТЕНЮАТОР
APY
DTD
MCI
MCO
TLI2
TXI
TXO
TLI1
CT
VB
VCC
MUT
CD
TLO2
TLO1
CPT
CPR
RLO2
RLO1
HTO+
HTO-
HTI
RCT2
VLC
RXO
RXI
RLI1
FO
FI
GND
D2, D3
7=GND1
14=+5B
MDSPIK3-2
MDSPIK32.SCH
13.03.2005